Fog A

1,3 på höjden 2000 mm
2,4 på höjden 1000 mm

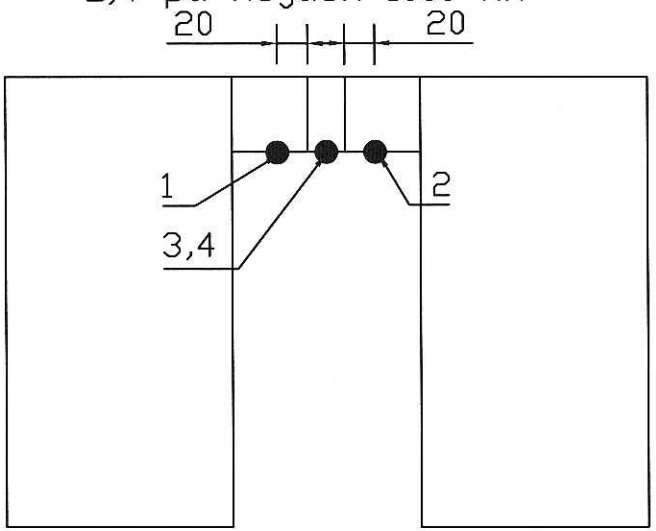

Fog B

5,7 på höjden 2000 mm
6,8 på höjden 1000 mm

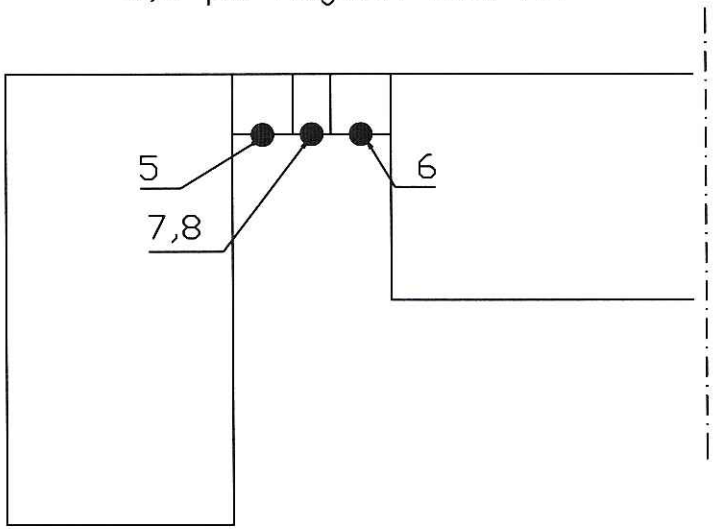

Fog C

9,11,13 på höjden 2000 mm
10,12,14 på höjden 1000 mm

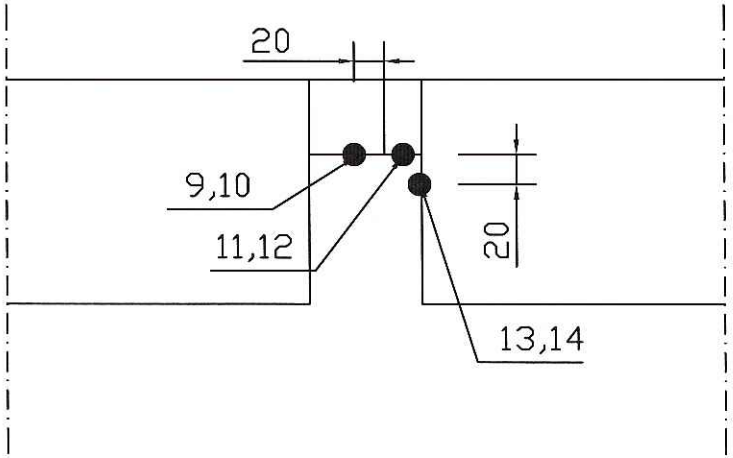

Fog D

15,17 på höjden 2000 mm
16,18 på höjden 1000 mm

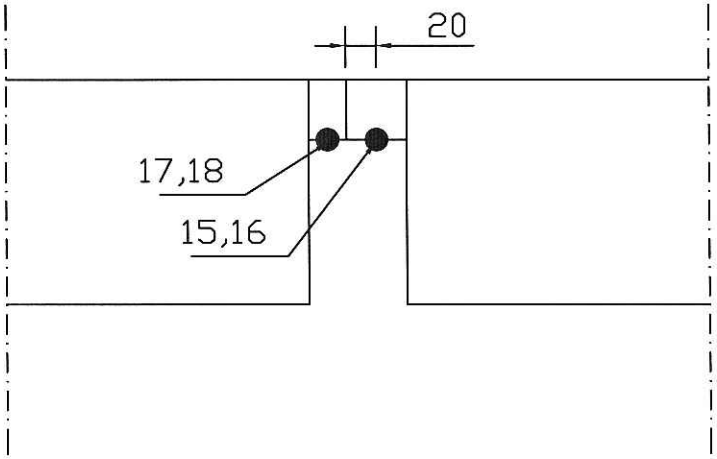

PLACERING AV TERMOELEMENT

Bilaga nr:	19
Rapport nr:	P502265
Datum: 2005-05-12	Rev. Datum:
Skala: 1:5	Sign: Päj

PLACERING AV TERMOELEMENT

Bilaga nr: 20	
Rapport nr: P502265	
Datum: 2005-05-12	Rev. Datum:
Skala: 1:5	Sign: PäJ

Fog E

19,21,23 på höjden 2000 mm
20,22,24 på höjden 1000 mm

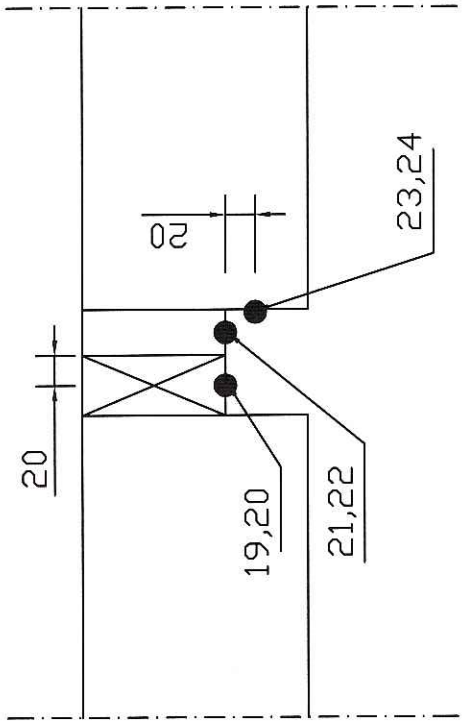

Fog F

25,27,29 på höjden 2000 mm
26,28,30 på höjden 1000 mm

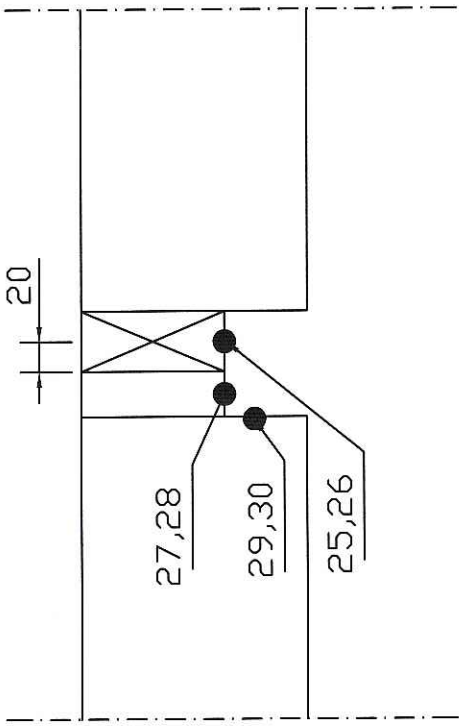

Fog G

31,33,35 på höjden 2000 mm
32,34,36 på höjden 1000 mm

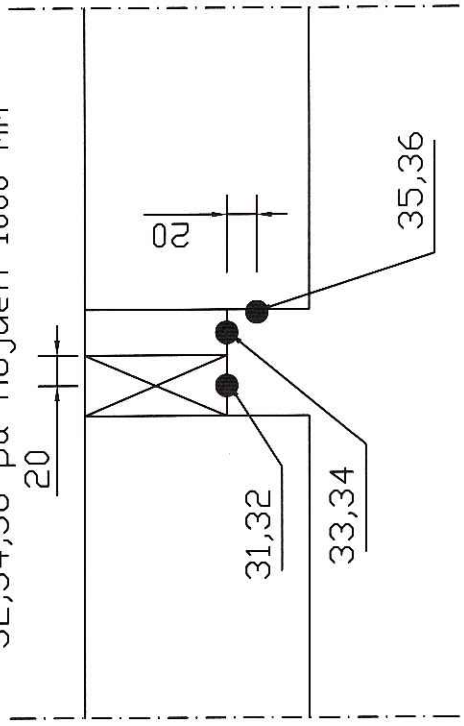

Fog H
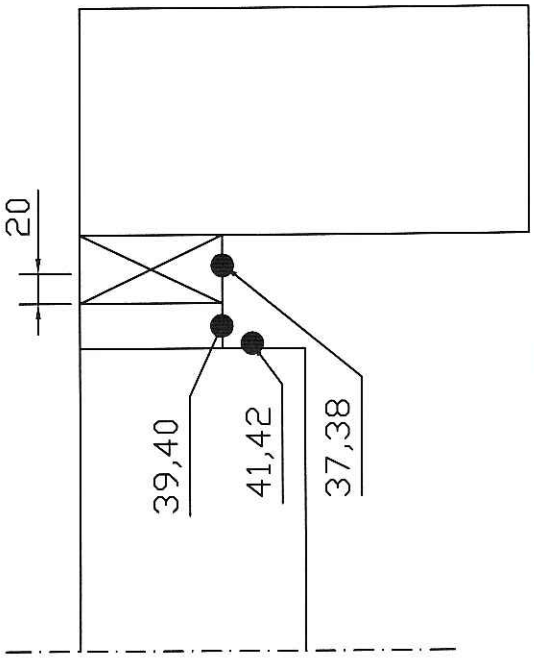
37,39,41 på höjden 2000 mm
38,40,42på höjden 1000 mm